Anssems

HULCO TRAILERS

Prijslijst 2021

2021.6 V01

- BAKWAGENS
- PLATEAUWAGENS
- MULTITRANSPORTERS
- AUTOTRANSPORTERS
- KIPPERS
- BAGAGEWAGENS
- GESLOTEN WAGENS
- MACHINETRANSPORTERS
- PAARDENTRAILERS
- SCHAFTWAGENS

Productielocaties

De aanhangwagens van de merken Anssems en Hulco worden op verschillende locaties geproduceerd.
De levering van uw bestelling geschiedt direct vanaf deze productielocaties. Uitzondering hierop zijn de AMT-modellen. Deze zijn ook verkrijgbaar via Hulco in Bad-Bentheim.

Anssems

E-mail: info@anssems.eu
telefoon: +31 (0)161 222 435
Info: www.anssems.eu

Anssems Aanhangwagens B.V.
Ericssonstraat 50
NL-5121 ML Rijen

HULCO TRAILERS

E-mail: info@hulco.eu
Telefoon: +49 (0)5924 299 090
Info: www.hulco.eu

Hulco Trailers GmbH
Wiener Straße 34
D-48455 Bad Bentheim-Gildehaus

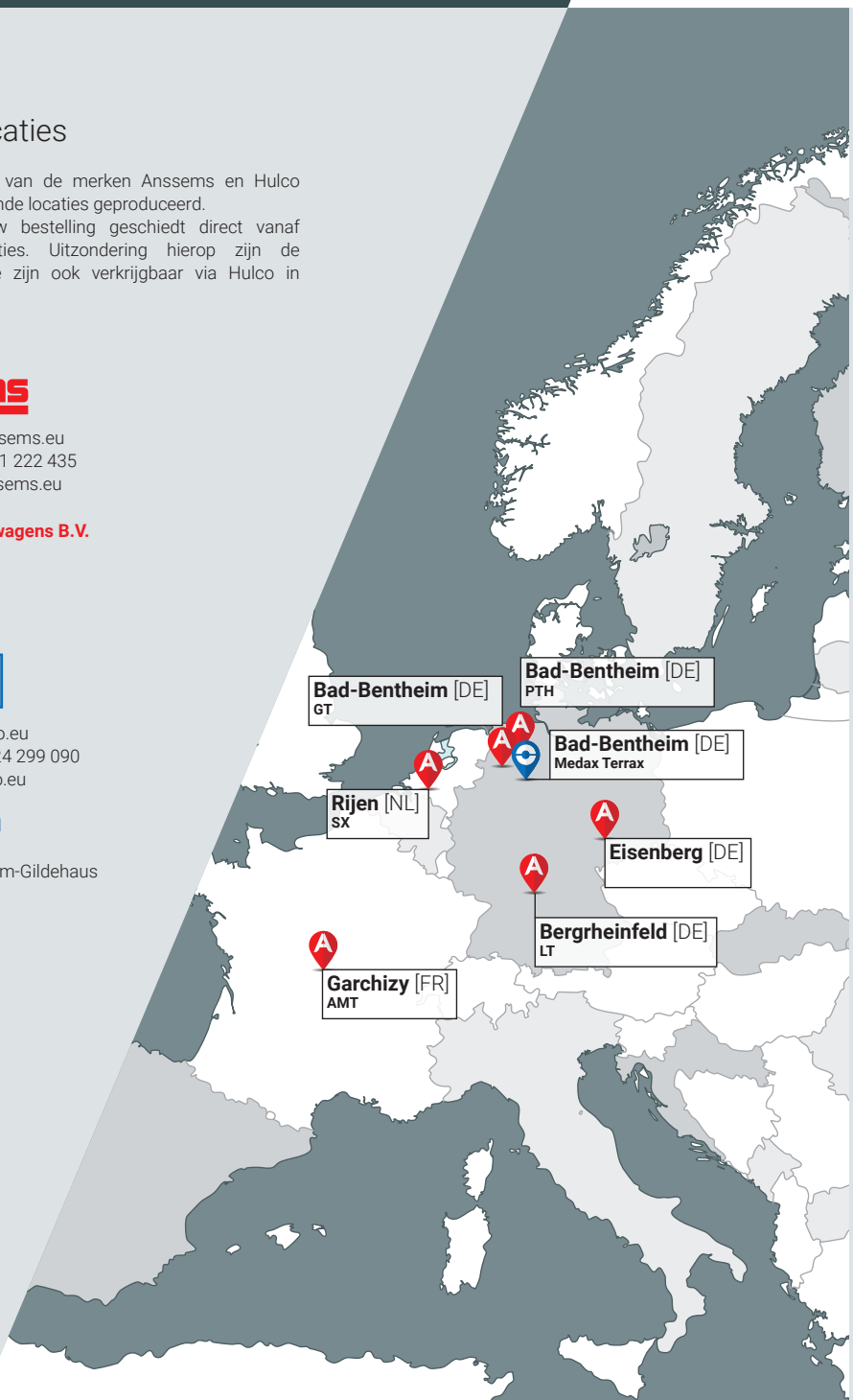

Inhoud

Type		Pagina
Bakwagens		
A	BSX	4
A	GT-O	6
A	GT-R	10
Plateauwagens		
A	ASX	12
A	PSX	14
H	Medax	18
A	PLT	22
Multi- en autotransporters		
A	MSX	24
A	MSX-Basic	26
H	Carax	28
A	AMT	30
A	AMT-ECO	32
Kippers		
A	KSX	34
A	KLT	36
Bagagewagens		
A	GT-HT	38
A	GT-VT1	38
Gesloten wagens		
A	GT-VT2	40
A	GT-VT3	40
A	GT-VT4	40
Machinetransporters		
H	Terrax	42
H	Terrax-Basic	44
Paardentrailers		
A	PTH	46
Schaftwagens		
A	PTS	48

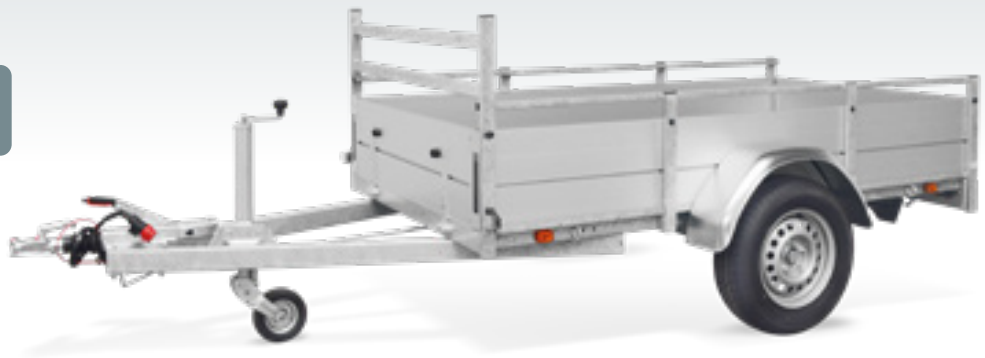

Anssems **BSX**

Artikelnummer	Type	Bakafmeting (cm)	Laad-vermogen	Aantal assen	Geremd	Prijs
1.00.1.0101.00	BSX 750	205x120x35	545 kg	1	x	**€ 1.430,-**
1.00.1.0102.00	BSX 750	251x130x35	520 kg	1	x	**€ 1.550,-**
1.00.1.0301.00	BSX 1350	205x120x35	1080 kg	1	v	**€ 1.980,-**
1.00.1.0302.00	BSX 1350	251x130x35	1050 kg	1	v	**€ 2.100,-**
1.00.1.0503.00	BSX 1500	301x150x35	1170 kg	1	v	**€ 2.300,-**

Anssems **BSX**

Artikelnummer	Type	Bakafmeting (cm)	Laad-vermogen	Aantal assen	Geremd	Prijs
1.00.1.0402.00	BSX 2500	251x130x35	2135 kg	2	v	**€ 2.725,-**
1.00.1.0403.00	BSX 2500	301x150x35	2095 kg	2	v	**€ 2.875,-**

Huiven

Vlakzeilen

Anssems **BSX** accessoires

Artikelnummer	Afmeting (cm)	Omschrijving	Prijs
Huiven			
1.60.1.2101.15	205x120x150	Kleur antraciet*	**€ 890,-**
1.60.1.2601.15	251x130x150	Kleur antraciet*	**€ 980,-**
1.60.1.2601.18	251x130x180	Kleur antraciet*	**€ 1.080,-**
1.60.1.3101.15	301x150x150	Kleur antraciet*	**€ 1.110,-**
1.60.1.3101.18	301x150x180	Kleur antraciet*	**€ 1.200,-**
1.60.1.3101.21	301x150x210	Kleur antraciet*	**€ 1.335,-**
Vlakzeilen			
1.61.1.2101.00	205x120	Kleur antraciet*	**€ 225,-**
1.61.1.2601.00	251x130	Kleur antraciet*	**€ 260,-**
1.61.1.3101.00	301x150	Kleur antraciet*	**€ 290,-**
**Diverse andere kleuren zijn leverbaar tegen een meerprijs van € 125,-*			
Reservewielen			
1.80.1.1304.00	155/80R13	t.b.v. BSX 750	**€ 115,-**
1.80.1.1302.00	185/70R13	t.b.v. BSX 2500	**€ 140,-**
1.80.1.1402.00	195/70R14	t.b.v. BSX 1350, 1500	**€ 185,-**
1.81.1.0002.00		Reservewielsteun Large	**€ 75,-**
Asschokbrekers			
1.82.2.0003.00		Asschokbrekers SX (set voor 1 as)	**€ 165,-**
Steunpoten			
1.83.2.0005.00		Uitzetpoten BSX (per set)	**€ 95,-**
Rijplaten			
1.70.1.1602.00	150x25x6,5	Rijplaten aluminium universeel (per stuk)	**€ 175,-**
1.70.1.2103.00	200x25x6,5	Rijplaten aluminium universeel (per stuk)	**€ 215,-**
1.70.1.2602.00	250x30x6,5	Rijplaten aluminium universeel (per stuk)	**€ 245,-**
Bindmogelijkheden			
2.39.0.9004.00		Bindogen M8 (10x)	**€ 30,-**
2.39.0.9006.00		Nethaken M8 - Set 20 stuks (voor BSX 205)	**€ 50,-**
2.39.0.9007.00		Nethaken M8 - Set 24 stuks (voor BSX 251/301)	**€ 55,-**

Reservewiel

Asschokbrekers t.b.v. geremde modellen

Uitzetpoten

Universele aluminium rijplaten

Bindogen M8

Nethaken M8

Anssems GT-O

Artikelnummer	Type	Bakafmeting (cm)	Laad-vermogen	Aantal assen	Geremd	Prijs
1.10.1.0101.00	GT 500	151x101x30	390 kg	1	x	€ 840,-
1.10.1.0102.00	GT 500	181x101x30	385 kg	1	x	€ 920,-
1.10.1.0203.00	GT 750	201x101x30	630 kg	1	x	€ 970,-
1.10.1.0204.00	GT 750	211x126x30	610 kg	1	x	€ 1.080,-
1.10.1.0205.00	GT 750	251x126x30	600 kg	1	x	€ 1.150,-
1.10.1.0404.00	GTB 750	211x126x30	595 kg	1	v	€ 1.520,-
1.10.1.0405.00	GTB 750	251x126x30	585 kg	1	v	€ 1.560,-
1.10.1.0505.00	GTB 1200	251x126x30	1005 kg	1	v	€ 1.700,-
1.10.1.0506.00	GTB 1200	301x126x30	995 kg	1	v	€ 1.800,-

Anssems GT-O

Artikelnummer	Type	Bakafmeting (cm)	Laad-vermogen	Aantal assen	Geremd	Prijs
1.10.1.0305.00	GTT 750	251x126x30	510 kg	2	x	€ 1.600,-
1.10.1.0605.00	GTT 1500	251x126x30	1260 kg	2	v	€ 2.190,-
1.10.1.0606.00	GTT 1500	301x126x30	1250 kg	2	v	€ 2.290,-
1.10.1.0705.00	GTT 2000	251x126x30	1738 kg	2	v	€ 2.400,-
1.10.1.0706.00	GTT 2000	301x126x30	1722 kg	2	v	€ 2.500,-
1.10.1.0707.00	GTT 2000	301x151x30	1660 kg	2	v	€ 2.580,-

Anssems GT-O accessoires

Artikelnummer	Afmeting (cm)	Omschrijving	Prijs
Huiven			
1.60.1.1600.12.2	151x101x120	Kleur antraciet*	€ 360,-
1.60.1.1900.12.2	181x101x120	Kleur antraciet*	€ 375,-
1.60.1.2100.12.2	201x101x120	Kleur antraciet*	€ 410,-
1.60.1.2200.15.2	211x126x150	Kleur antraciet*	€ 665,-
1.60.1.2600.15.3	251x126x150	Kleur antraciet*	€ 735,-
1.60.1.3100.15.3	301x126x150	Kleur antraciet*	€ 875,-
1.60.1.3102.15.3	301x151x150	Kleur antraciet*	€ 890,-
Vlakzeilen			
1.61.1.1600.00	151x101	Kleur antraciet*	€ 110,-
1.61.1.1900.00	181x101	Kleur antraciet*	€ 115,-
1.61.1.2100.00	201x101	Kleur antraciet*	€ 125,-
1.61.1.2200.00	211x126	Kleur antraciet*	€ 145,-
1.61.1.2600.00	251x126	Kleur antraciet*	€ 180,-
1.61.1.3100.00	301x126	Kleur antraciet*	€ 205,-
1.61.1.3102.00	301x151	Kleur antraciet*	€ 230,-
Diverse andere kleuren zijn leverbaar tegen een meerprijs van € 125,-			
Voorrekken			
1.65.1.2101.00	101x75	Gegalvaniseerd staal	€ 65,-
1.65.1.2601.00	126x75	Gegalvaniseerd staal	€ 70,-
1.65.1.3101.00	151x75	Gegalvaniseerd staal	€ 75,-
Relingen			
1.67.2.1601.00	151	Gegalvaniseerd staal (per set)	€ 70,-
1.67.2.1901.00	181	Gegalvaniseerd staal (per set)	€ 75,-
1.67.2.2101.00	201	Gegalvaniseerd staal (per set)	€ 85,-
1.67.2.2201.00	211	Gegalvaniseerd staal (per set)	€ 90,-
1.67.2.2601.00	251	Gegalvaniseerd staal (per set)	€ 100,-
1.67.2.3101.00	301	Gegalvaniseerd staal (per set)	€ 125,-

Meer GT-O accessoires ›

Huif

Vlakzeil

Voorrek

Relingen

Anssems GT-O accessoires

Artikelnummer	Afmeting (cm)	Omschrijving	Prijs
Deksels			
1.76.1.1600.01	151x101	Zijwaarts scharnierend	**€ 575,-**
1.76.1.1900.01	181x101	Zijwaarts scharnierend	**€ 645,-**
1.76.1.2100.01	201x101	Zijwaarts scharnierend	**€ 675,-**
1.76.1.2200.01	211x126	Zijwaarts scharnierend	**€ 740,-**
1.76.1.2600.01	251x126	Zijwaarts scharnierend	**€ 780,-**
1.76.1.3100.01	301x126	Zijwaarts scharnierend	**€ 840,-**
1.77.1.1600.01	151x101	Voorwaarts scharnierend	**€ 575,-**
1.77.1.1900.01	181x101	Voorwaarts scharnierend	**€ 645,-**
1.77.1.2100.01	201x101	Voorwaarts scharnierend	**€ 675,-**
1.77.1.2200.01	211x126	Voorwaarts scharnierend	**€ 740,-**
1.77.1.2600.01	251x126	Voorwaarts scharnierend	**€ 780,-**
1.77.1.3100.01	301x126	Voorwaarts scharnierend	**€ 840,-**
1.77.1.3102.01	301x151	Voorwaarts scharnierend	**€ 910,-**
Reservewielen			
1.80.1.1301.00	145/80R13	t.b.v. 500, 750, 1500 kg modellen	**€ 100,-**
1.80.1.1302.00	185/70R13	t.b.v. 1200, 2500 kg modellen	**€ 140,-**
1.80.1.1304.00	155/80R13	t.b.v. 2000 kg modellen	**€ 115,-**
1.81.1.0001.00		Reservewielsteun small	**€ 65,-**
1.81.2.0001.00		Reservewielbeugels t.b.v. 145/R13, 155/80R13	**€ 25,-**
1.81.2.0002.00		Reservewielbeugels t.b.v. 185/70R13	**€ 25,-**
Asschokbrekers			
1.82.2.0001.00		Asschokbrekers GT/AMT (set voor 1 as)	**€ 165,-**
1.82.2.0002.00		Asschokbrekers GTB 750/GTT 1500 (set voor 1 as)	**€ 165,-**
Steunpoten			
1.83.2.0006.00		Steunpoten met klem t.b.v. O/R (per set)	**€ 95,-**
Bindmogelijkheden			
2.39.0.9004.00		Bindogen M8 (10x)	**€ 30,-**
2.39.0.9011.00		Nethaken M8 - Set 21 stuks (voor GT)	**€ 55,-**

Deksel, zijwaarts schanierend

Reservewiel

Asschokbrekers

Steunpoten

Bindogen M8

Bindhaken

Anssems GT-O accessoires

Artikelnummer	Afmeting (cm)	Omschrijving	Prijs
Opzetborden			
1.75.2.1600.03	151x101x35	Aluminium	**€ 545,-**
1.75.2.1900.03	181x101x35	Aluminium	**€ 555,-**
1.75.2.2100.03	201x101x35	Aluminium	**€ 570,-**
1.75.2.2200.03	211x126x35	Aluminium	**€ 630,-**
1.75.2.2600.03	251x126x35	Aluminium	**€ 685,-**
1.75.2.3100.03	301x126x35	Aluminium	**€ 735,-**
1.75.2.3102.03	301x151x35	Aluminium	**€ 745,-**
Loofrekken			
1.74.2.1600.07	151x101x70	Gegalvaniseerd staal	**€ 600,-**
1.74.2.1900.07	181x101x70	Gegalvaniseerd staal	**€ 630,-**
1.74.2.2100.07	201x101x70	Gegalvaniseerd staal	**€ 665,-**
1.74.2.2200.07	211x126x70	Gegalvaniseerd staal	**€ 690,-**
1.74.2.2600.07	251x126x70	Gegalvaniseerd staal	**€ 720,-**
1.74.2.3100.07	301x126x70	Gegalvaniseerd staal	**€ 750,-**
1.74.2.3102.07	301x151x70	Gegalvaniseerd staal	**€ 785,-**
Oprijkleppen (alleen in combinatie met loofrekken)			
1.69.1.1101.10	101x100	Klephoogte 100 cm	**€ 290,-**
1.69.1.1301.10	126x100	Klephoogte 100 cm	**€ 330,-**
1.69.1.1301.13	126x135	Klephoogte 135 cm	**€ 420,-**
1.69.1.1601.13	151x135	Klephoogte 135 cm	**€ 495,-**
1.69.1.1601.17	151x170	Klephoogte 170 cm	**€ 595,-**
Rijplaten			
1.70.1.1602.00	150x25x6,5	Rijplaten aluminium universeel (per stuk)	**€ 175,-**
1.70.1.2103.00	200x25x6,5	Rijplaten aluminium universeel (per stuk)	**€ 215,-**
1.70.1.2602.00	250x25x6,5	Rijplaten aluminium universeel (per stuk)	**€ 245,-**

Opzetborden

Loofrekken

Oprijklep

Rijplaten

Anssems GT-R

Artikelnummer	Type	Bakafmeting (cm)	Laad-vermogen	Aantal assen	Geremd	Prijs
1.10.1.0101.01	GT 500 R	151x101x30	378 kg	1	x	€ 940,-
1.10.1.0102.01	GT 500 R	181x101x30	372 kg	1	x	€ 1.020,-
1.10.1.0203.01	GT 750 R	201x101x30	616 kg	1	x	€ 1.070,-
1.10.1.0204.01	GT 750 R	211x126x30	593 kg	1	x	€ 1.180,-
1.10.1.0205.01	GT 750 R	251x126x30	582 kg	1	x	€ 1.250,-
1.10.1.0404.01	GTB 750 R	211x126x30	578 kg	1	v	€ 1.620,-
1.10.1.0405.01	GTB 750 R	251x126x30	567 kg	1	v	€ 1.660,-
1.10.1.0505.01	GTB 1200 R	251x126x30	987 kg	1	v	€ 1.800,-
1.10.1.0506.01	GTB 1200 R	301x126x30	976 kg	1	v	€ 1.920,-

Anssems GT-R

Artikelnummer	Type	Bakafmeting (cm)	Laad-vermogen	Aantal assen	Geremd	Prijs
1.10.1.0305.01	GTT 750 R	251x126x30	492 kg	2	x	€ 1.700,-
1.10.1.0605.01	GTT 1500 R	251x126x30	1242 kg	2	v	€ 2.290,-
1.10.1.0606.01	GTT 1500 R	301x126x30	1231 kg	2	v	€ 2.400,-
1.10.1.0705.01	GTT 2000 R	251x126x30	1723 kg	2	v	€ 2.500,-
1.10.1.0706.01	GTT 2000 R	301x126x30	1707 kg	2	v	€ 2.620,-
1.10.1.0707.01	GTT 2000 R	301x151x30	1636 kg	2	v	€ 2.700,-

Anssems GT-R accessoires

Artikelnummer	Afmeting (cm)	Omschrijving	Prijs
Huiven			
1.60.1.1600.12.2	151x101x120	Kleur antraciet*	€ 360,-
1.60.1.1900.12.2	181x101x120	Kleur antraciet*	€ 375,-
1.60.1.2100.12.2	201x101x120	Kleur antraciet*	€ 410,-
1.60.1.2200.15.2	211x126x150	Kleur antraciet*	€ 665,-
1.60.1.2600.15.3	251x126x150	Kleur antraciet*	€ 735,-
1.60.1.3100.15.3	301x126x150	Kleur antraciet*	€ 875,-
1.60.1.3102.15.3	301x151x150	Kleur antraciet*	€ 890,-
Vlakzeilen			
1.61.1.1600.01	151x101	Kleur antraciet*	€ 125,-
1.61.1.1900.01	181x101	Kleur antraciet*	€ 130,-
1.61.1.2100.01	201x101	Kleur antraciet*	€ 135,-
1.61.1.2200.01	211x126	Kleur antraciet*	€ 160,-
1.61.1.2600.01	251x126	Kleur antraciet*	€ 190,-
1.61.1.3100.01	301x126	Kleur antraciet*	€ 215,-
1.61.1.3102.01	301x151	Kleur antraciet*	€ 245,-
**Diverse andere kleuren zijn leverbaar tegen een meerprijs van € 125,-*			
Asschokbrekers			
1.82.2.0001.00		Asschokbrekers GT/AMT (set voor 1 as)	€ 165,-
1.82.2.0002.00		Asschokbrekers GTB 750/GTT 1500 (set voor 1 as)	€ 165,-
Rijplaten			
1.70.1.1602.00	150x25x6,5	Rijplaten aluminium universeel (per stuk)	€ 175,-
1.70.1.2103.00	200x25x6,5	Rijplaten aluminium universeel (per stuk)	€ 215,-
1.70.1.2602.00	250x25x6,5	Rijplaten aluminium universeel (per stuk)	€ 245,-
Steunpoten			
1.83.2.0006.00		Steunpoten met klem t.b.v. O/R (per set)	€ 95,-
Bindmogelijkheden			
2.39.0.9004.00		Bindogen M8 (10x)	€ 30,-
2.39.0.9011.00		Nethaken M8 - Set 21 stuks (voor GT)	€ 55,-
Reservewielen			
1.80.1.1301.00	145/80R13	t.b.v. 500, 750, 1500 kg modellen	€ 100,-
1.80.1.1302.00	185/70R13	t.b.v. 1200, 2500 kg modellen	€ 140,-
1.80.1.1304.00	155/80R13	t.b.v. 2000 kg modellen	€ 115,-
1.81.1.0001.00		Reservewielsteun small	€ 65,-
1.81.2.0001.00		Reservewielbeugels t.b.v. 145/R13, 155/80R13	€ 25,-
1.81.2.0002.00		Reservewielbeugels t.b.v. 185/70R13	€ 25,-

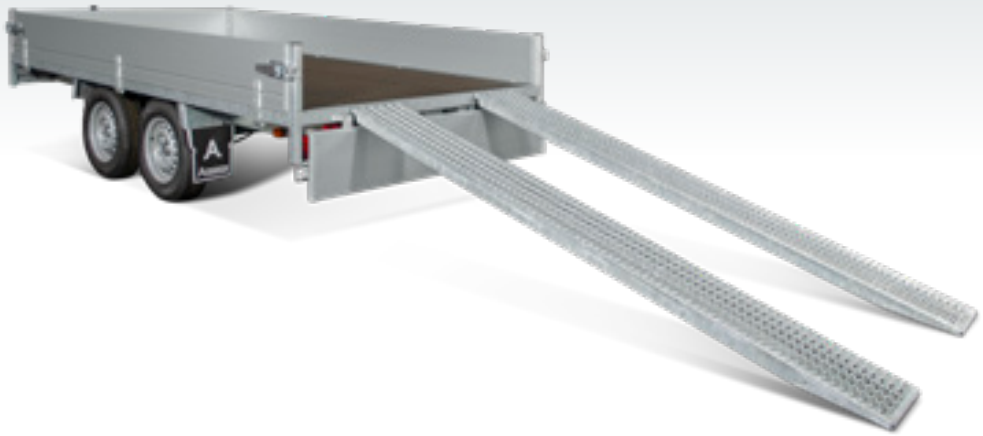

Anssems **ASX**

Artikelnummer	Type	Bakafmeting (cm)	Laad-vermogen	Aantal assen	Geremd	Prijs
1.04.1.0601.00.0	ASX 2000	325x178x30	1520 kg	2	v	**€ 3.800,-**
1.04.1.0401.00.0	ASX 2500	325x178x30	1995 kg	2	v	**€ 4.050,-**
1.04.1.0701.00.0	ASX 3000	325x178x30	2470 kg	2	v	**€ 4.250,-**
1.04.1.0602.00.0	ASX 2000	405x178x30	1470 kg	2	v	**€ 4.050,-**
1.04.1.0402.00.0	ASX 2500	405x178x30	1945 kg	2	v	**€ 4.325,-**
1.04.1.0702.00.0	ASX 3000	405x178x30	2415 kg	2	v	**€ 4.550,-**

Anssems **ASX** accessoires

Artikelnummer	Afmeting (cm)	Omschrijving	Prijs
Opzetborden			
1.75.2.3300.03	325x178x35	Aluminium	**€ 955,-**
1.75.2.4100.03	405x178x35	Aluminium	**€ 1.015,-**

Lier

Loofrekken

Opzetborden

Huif

Vlakzeil

Voorrek

Anssems **ASX** accessoires

Artikelnummer	Afmeting (cm)	Omschrijving	Prijs
Reservewielen			
1.80.1.1304.00	155/80R13	t.b.v. ASX 2000	**€ 115,-**
1.80.1.1302.00	185/70R13	t.b.v. ASX 2500	**€ 140,-**
1.80.1.1201.00	185/60R12	t.b.v. ASX 3000	**€ 315,-**
1.81.1.0002.00		Reservewielsteun large	**€ 75,-**
Asschokbrekers			
1.82.2.0003.00		Asschokbrekers SX (set voor 1 as)	**€ 165,-**
Huiven			
1.60.1.3300.15	325x178x150	Kleur antraciet*	**€ 1.515,-**
1.60.1.3300.18	325x178x180	Kleur antraciet*	**€ 1.680,-**
1.60.1.3300.21	325x178x210	Kleur antraciet*	**€ 1.850,-**
1.60.1.4100.15	405x178x150	Kleur antraciet*	**€ 1.610,-**
1.60.1.4100.18	405x178x180	Kleur antraciet*	**€ 1.825,-**
1.60.1.4100.21	405x178x210	Kleur antraciet*	**€ 2.015,-**
Vlakzeilen			
1.61.1.3300.00	325x178	Kleur antraciet*	**€ 435,-**
1.61.1.4100.00	405x178	Kleur antraciet*	**€ 460,-**

**Diverse andere kleuren zijn leverbaar tegen een meerprijs van € 125,-*

Voorrekken			
1.65.1.3601.00	178x80	Gegalvaniseerd staal	**€ 165,-**
Lier			
1.84.1.0002.00		Lier met liersteun	**€ 265,-**
Steunpoten			
1.83.2.0002.00.2		Uitzetpoten SX/Carax (per set)	**€ 240,-**
Loofrekken			
1.74.2.3300.07	325x178x70	Gegalvaniseerd staal	**€ 1.080,-**
Verlichting			
1.87.1.0001.00		Contourverlichting LED (per set)	**€ 85,-**
Bindmogelijkheden			
2.39.0.9008.00		Nethaken M8 - Set 32 stuks (voor ASX 325)	**€ 70,-**
2.39.0.9009.00		Nethaken M8 - Set 38 stuks (voor ASX 405)	**€ 85,-**

Anssems **PSX**

Artikelnummer	Type	Bakafmeting (cm)	Laad-vermogen	Aantal assen	Geremd	Prijs
1.01.1.0301.00	PSX 1350	251x153x30	1030 kg	1	v	**€ 2.350,-**

Anssems **PSX**

Artikelnummer	Type	Bakafmeting (cm)	Laad-vermogen	Aantal assen	Geremd	Prijs
1.01.1.0602.01	PSX 2000	305x153x30	1585 kg	2	v	**€ 2.750,-**
1.01.1.0603.01	PSX 2000	325x178x30	1585 kg	2	v	**€ 2.950,-**
1.01.1.0604.01	PSX 2000	405x178x30	1540 kg	2	v	**€ 3.175,-**
1.01.1.0402.00	PSX 2500	305x153x30	2070 kg	2	v	**€ 3.175,-**
1.01.1.0403.00	PSX 2500	325x178x30	2060 kg	2	v	**€ 3.400,-**
1.01.1.0404.00	PSX 2500	405x178x30	2015 kg	2	v	**€ 3.625,-**
1.01.1.0703.00	PSX 3000	325x178x30	2535 kg	2	v	**€ 3.700,-**
1.01.1.0704.00	PSX 3000	405x178x30	2485 kg	2	v	**€ 3.900,-**

Anssems **PSX** accessoires

Artikelnummer	Afmeting (cm)	Omschrijving	Prijs
Reservewielen			
1.80.1.1304.00	155/80R13	t.b.v. PSX 2000	**€ 115,-**
1.80.1.1302.00	185/70R13	t.b.v. PSX 2500	**€ 140,-**
1.80.1.1201.00	185/60R12	t.b.v. PSX 1350/3000	**€ 315,-**
1.81.1.0002.00		Reservewielsteun large	**€ 75,-**
Asschokbrekers			
1.82.2.0003.00		Asschokbrekers SX (set voor 1 as)	**€ 165,-**
Huiven			
1.60.1.2602.15	251x153x150	Kleur antraciet*	**€ 1.180,-**
1.60.1.2602.18	251x153x180	Kleur antraciet*	**€ 1.280,-**
1.60.1.3103.15	305x153x150	Kleur antraciet*	**€ 1.280,-**
1.60.1.3103.18	305x153x180	Kleur antraciet*	**€ 1.380,-**
1.60.1.3300.15	325x178x150	Kleur antraciet*	**€ 1.515,-**
1.60.1.3300.18	325x178x180	Kleur antraciet*	**€ 1.680,-**
1.60.1.3300.21	325x178x210	Kleur antraciet*	**€ 1.850,-**
1.60.1.4100.15	405x178x150	Kleur antraciet*	**€ 1.610,-**
1.60.1.4100.18	405x178x180	Kleur antraciet*	**€ 1.825,-**
1.60.1.4100.21	405x178x210	Kleur antraciet*	**€ 2.015,-**
Vlakzeilen			
1.61.1.2602.00	251x153	Kleur antraciet*	**€ 315,-**
1.61.1.3103.00	305x153	Kleur antraciet*	**€ 345,-**
1.61.1.3300.00	325x178	Kleur antraciet*	**€ 435,-**
1.61.1.4100.00	405x178	Kleur antraciet*	**€ 460,-**
Voorrekken			
1.65.1.3102.00	153x80	Gegalvaniseerd staal	**€ 145,-**
1.65.1.3601.00	178x80	Gegalvaniseerd staal	**€ 165,-**

**Diverse andere kleuren zijn leverbaar tegen een meerprijs van € 125,-*

Meer PSX accessoires ›

Reservewiel

Reservewielsteun

Huif

Vlakzeil

Voorrek

Anssems **PSX** accessoires

Artikelnummer	Afmeting (cm)	Omschrijving	Prijs
Loofrekken			
1.74.2.2602.07	251x153x70	Gegalvaniseerd staal	**€ 965,-**
1.74.2.3103.07	305x153x70	Gegalvaniseerd staal	**€ 1.010,-**
1.74.2.3300.07	325x178x70	Gegalvaniseerd staal	**€ 1.080,-**
Opzetborden			
1.75.2.2602.03	251x153x35	Aluminium	**€ 820,-**
1.75.2.3103.03	305x153x35	Aluminium	**€ 880,-**
1.75.2.3300.03	325x178x35	Aluminium	**€ 955,-**
1.75.2.4100.03	405x178x35	Aluminium	**€ 1.015,-**
Steunpoten			
1.83.2.0002.00.2		Uitzetpoten SX/Carax (per set)	**€ 240,-**
Verlichting			
1.87.1.0001.00		Contourverlichting LED (per set)	**€ 85,-**
Bindmogelijkheden			
2.39.0.9012.00		Nethaken M8 - Set 26 stuks (voor PSX 251)	**€ 60,-**
2.39.0.9008.00		Nethaken M8 - Set 32 stuks (voor PSX 305)	**€ 70,-**
2.39.0.9009.00		Nethaken M8 - Set 38 stuks (voor PSX 405)	**€ 85,-**

Loofrekken

Opzetborden

Steunpoten

Nethaken

Alle informatie

Bezoek **Anssems.eu** en **Hulco.eu**
en download de actuele brochures

Hulco **Medax**

Artikelnummer	Type	Bakafmeting (cm)	Laad-vermogen	Aantal assen	Geremd	Prijs
1.42.1.2630.00	Medax-2 2600	335x183x30	2040 kg	2	v	**€ 3.850,-**
1.42.1.2631.00	Medax-2 2600	405x183x30	1990 kg	2	v	**€ 4.100,-**
1.42.1.2601.00	Medax-2 2600	405x203x30	1975 kg	2	v	**€ 4.375,-**
1.42.1.2602.00	Medax-2 2600	502x203x30	1890 kg	2	v	**€ 4.950,-**
1.42.1.3030.00	Medax-2 3000	335x183x30	2430 kg	2	v	**€ 4.050,-**
1.42.1.3031.00	Medax-2 3000	405x183x30	2380 kg	2	v	**€ 4.275,-**
1.42.1.3001.00	Medax-2 3000	405x203x30	2365 kg	2	v	**€ 4.525,-**
1.42.1.3011.00	Medax-2 3000	405x223x30	2340 kg	2	v	**€ 4.880,-**
1.42.1.3002.00	Medax-2 3000	502x203x30	2280 kg	2	v	**€ 5.125,-**
1.42.1.3012.00	Medax-2 3000	502x223x30	2250 kg	2	v	**€ 5.480,-**
1.42.1.3003.00	Medax-2 3000	611x203x30	2205 kg	2	v	**€ 5.600,-**
1.42.1.3013.00	Medax-2 3000	611x223x30	2170 kg	2	v	**€ 5.950,-**
1.42.1.3501.00	Medax-2 3500	405x203x30	2810 kg	2	v	**€ 5.425,-**
1.42.1.3511.00	Medax-2 3500	405x223x30	2785 kg	2	v	**€ 5.720,-**
1.42.1.3502.00	Medax-2 3500	502x203x30	2725 kg	2	v	**€ 6.025,-**
1.42.1.3512.00	Medax-2 3500	502x223x30	2695 kg	2	v	**€ 6.325,-**
1.42.1.3503.00	Medax-2 3500	611x203x30	2650 kg	2	v	**€ 6.430,-**
1.42.1.3513.00	Medax-2 3500	611x223x30	2615 kg	2	v	**€ 6.790,-**

Hulco **Medax**

Artikelnummer	Type	Bakafmeting (cm)	Laad-vermogen	Aantal assen	Geremd	Prijs
1.43.1.3501.00	Medax-3 3500	405x203x30	2750 kg	3	v	**€ 5.830,-**
1.43.1.3511.00	Medax-3 3500	405x223x30	2720 kg	3	v	**€ 6.135,-**
1.43.1.3502.00	Medax-3 3500	502x203x30	2670 kg	3	v	**€ 6.430,-**
1.43.1.3512.00	Medax-3 3500	502x223x30	2640 kg	3	v	**€ 6.730,-**
1.43.1.3503.00	Medax-3 3500	611x203x30	2595 kg	3	v	**€ 6.850,-**
1.43.1.3513.00	Medax-3 3500	611x223x30	2560 kg	3	v	**€ 7.200,-**

Hulco **Medax-2/3**

	Opmerking	Bakafmeting (cm)				Minderprijs
1.75.2.3400.03	zonder borden	335x183				**€ 300,-**
1.75.2.4104.03	zonder borden	405x183				**€ 350,-**
1.75.2.4103.03	zonder borden	405x203				**€ 365,-**
1.75.2.4105.03	zonder borden	405x223				**€ 380,-**
1.75.2.5102.03	zonder borden	502x203				**€ 450,-**
1.75.2.5103.03	zonder borden	502x223				**€ 465,-**
1.75.2.6201.03	zonder borden	611x203				**€ 500,-**
1.75.2.6202.03	zonder borden	611x223				**€ 515,-**

Medax accessoires ›

Hulco **Medax** accessoires

Artikelnummer	Afmeting (cm)	Omschrijving	Prijs
Asschokbrekers			
1.82.2.0005.00		Asschokbrekers 1500 kg (set voor 1 as)	**€ 165,-**
1.82.2.0008.00		Asschokbrekers 1800 kg (set voor 1 as)	**€ 180,-**
Reservewielen			
1.80.1.1201.00	185/60R12	t.b.v. Medax 3000/3500	**€ 315,-**
1.80.1.1302.00	185/70R13	t.b.v. Medax 2600	**€ 140,-**
1.81.1.0002.00		Reservewielsteun large	**€ 75,-**
Steunpoten			
1.83.2.0008.00		Steunpoten Medax (per set)	**€ 250,-**
Lier			
1.84.1.0003.00		Lier met liersteun Medax	**€ 330,-**
Bindmogelijkheden			
2.39.0.9008.00		Nethaken M8 - Set 32 stuks (voor Medax-2 335)	**€ 70,-**
2.39.0.9133.00		Nethaken M8 - Set 40 stuks (voor Medax-2/3 405)	**€ 80,-**
2.39.0.9135.00		Nethaken M8 - Set 54 stuks (voor Medax-2/3 611)	**€ 95,-**

Asschokbrekers

Reservewiel

Steunpoten

Lier met liersteun

Bindhaken

Hulco **Medax** accessoires

Artikelnummer	Afmeting (cm)	Omschrijving	Prijs
Rijplaten			
1.70.2.2602.00	250x30x6,5	Rijplaten aluminium incl. cassette	**€ 1.070,-**
1.71.2.2602.00	250x30x7,5	Rijplaten staal incl. cassette	**€ 710,-**
Huiven			
1.60.1.3400.18	335x183x180	Kleur antraciet*	**€ 1.725,-**
1.60.1.3400.21	335x183x210	Kleur antraciet*	**€ 1.915,-**
1.60.1.4104.18	405x183x180	Kleur antraciet*	**€ 1.825,-**
1.60.1.4104.21	405x183x210	Kleur antraciet*	**€ 2.015,-**
1.60.1.4103.18	405x203x180	Kleur antraciet*	**€ 1.890,-**
1.60.1.4103.21	405x203x210	Kleur antraciet*	**€ 2.080,-**
1.60.1.4105.18	405x223x180	Kleur antraciet*	**€ 1.955,-**
1.60.1.4105.21	405x223x210	Kleur antraciet*	**€ 2.145,-**
1.60.1.5102.18	502x203x180	Kleur antraciet*	**€ 2.435,-**
1.60.1.5102.21	502x203x210	Kleur antraciet*	**€ 2.665,-**
1.60.1.5103.18	502x223x180	Kleur antraciet*	**€ 2.490,-**
1.60.1.5103.21	502x223x210	Kleur antraciet*	**€ 2.730,-**
1.60.1.6201.18	611x203x180	Kleur antraciet*	**€ 2.775,-**
1.60.1.6201.21	611x203x210	Kleur antraciet*	**€ 3.015,-**
1.60.1.6202.18	611x223x180	Kleur antraciet*	**€ 2.860,-**
1.60.1.6202.21	611x223x210	Kleur antraciet*	**€ 3.090,-**

**Diverse andere kleuren zijn leverbaar tegen een meerprijs van € 170,-*

Voorrekken			
1.65.1.3701.00	183x80	Gegalvaniseerd staal	**€ 165,-**
1.65.1.4102.00	203x80	Gegalvaniseerd staal	**€ 175,-**
1.65.1.4501.00	223x80	Gegalvaniseerd staal	**€ 180,-**
Verlichting			
1.87.1.0001.00		Contourverlichting LED (per set)*	**€ 85,-**

** Standaard bij modellen met een breedte van 223 cm*

Rijplaten inclusief cassette

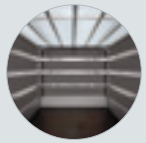
Huif

Voorrek

Contourverlichting LED

Anssems **PLT**

Artikelnummer	Type	Bakafmeting (cm)	Laad-vermogen	Aantal assen	Geremd	Prijs
1.31.1.0201.00	PLT 750	211x132x30	585 kg	1	x	**€ 1.220,-**
1.31.1.0202.00	PLT 750	231x132x30	580 kg	1	x	**€ 1.265,-**
1.31.1.0501.00	PLTB 1000	211x132x30	810 kg	1	v	**€ 1.420,-**
1.31.1.0502.00	PLTB 1000	231x132x30	805 kg	1	v	**€ 1.455,-**

Anssems **PLT**

Artikelnummer	Type	Bakafmeting (cm)	Laad-vermogen	Aantal assen	Geremd	Prijs
1.31.1.0303.00	PLTT 750	251x150x30	510 kg	2	x	**€ 1.700,-**
1.31.1.0304.00	PLTT 750	305x150x30	490 kg	2	x	**€ 1.835,-**
1.31.1.0903.00	PLTT 1350	251x150x30	1080 kg	2	v	**€ 2.265,-**
1.31.1.0904.00	PLTT 1350	305x150x30	1055 kg	2	v	**€ 2.375,-**

Vlakzeil

Voorrek

Opzetborden

Anssems **PLT** accessoires

Artikelnummer	Afmeting (cm)	Omschrijving	Prijs
Vlakzeilen			
1.61.1.2201.00	211x132	Kleur antraciet*	**€ 150,-**
1.61.1.2400.00	231x132	Kleur antraciet*	**€ 175,-**
1.61.1.2603.00	251x150	Kleur antraciet*	**€ 200,-**
1.61.1.3405.00	305x150	Kleur antraciet*	**€ 230,-**
**Diverse andere kleuren zijn leverbaar tegen een meerprijs van € 125,-*			
Voorrekken			
1.65.1.2701.00	132x75	Gegalvaniseerd staal	**€ 70,-**
1.65.1.3103.00	150x75	Gegalvaniseerd staal	**€ 75,-**
Opzetborden			
1.75.2.2201.03	211x132x30	Aluminium	**€ 630,-**
1.75.2.2400.03	231x132x30	Aluminium	**€ 660,-**
1.75.2.2603.03	251x150x30	Aluminium	**€ 705,-**
1.75.2.3105.03	305x150x30	Aluminium	**€ 745,-**
Reservewielen			
1.80.1.1301.00	145/80R13	t.b.v. PLT 750, PLTB 1000	**€ 100,-**
1.80.1.1304.00	155/80R13	t.b.v. PLTT 750, 1350	**€ 115,-**
1.81.1.0004.00		Reservewielsteun small PLT/KLT	**€ 65,-**
Asschokbrekers			
1.82.2.0011.00		Asschokbrekers PLTB 1000 (set voor 1 as)	**€ 165,-**
1.82.2.0012.00		Asschokbrekers PLTT 1350 (set voor 1 as)	**€ 165,-**
Bindmogelijkheden			
2.39.0.9004.00		Bindogen M8 (10x)	**€ 30,-**
2.39.0.9007.00		Nethaken M8 - Set 24 stuks (voor PLT/KLT)	**€ 55,-**
Rijplaten (los)			
1.70.1.1602.00	150x25x6,5	Rijplaten aluminium universeel (per stuk)	**€ 175,-**
1.70.1.2103.00	200x25x6,5	Rijplaten aluminium universeel (per stuk)	**€ 215,-**
1.70.1.2602.00	250x25x6,5	Rijplaten aluminium universeel (per stuk)	**€ 245,-**

Reservewiel

Asschokbrekers

Bindogen M8

Bindhaken

Rijplaten

Anssems **MSX**

Artikelnummer	Type	Bakafmeting (cm)	Laad-vermogen	Aantal assen	Geremd	Prijs
1.02.1.0701.00	MSX 3000	405x200	2464 kg	2	v	**€ 4.700,-**
1.02.1.0801.00	MSX 3500	405x200	2880 kg	2	v	**€ 5.850,-**

Opzetborden

Wielstop met bindmogelijkheden

Anssems **MSX** accessoires

Artikelnummer	Afmeting (cm)	Omschrijving	Prijs
Opzetborden			
1.75.2.4101.03	405x200x36	Aluminium	**€ 1.080,-**
Wielstops met bindmogelijkheden			
1.72.1.4102.00	200	Aluminium	**€ 130,-**
Reservewielen			
1.80.1.1201.00	185/60R12		**€ 315,-**
1.81.1.0002.00		Reservewielsteun large	**€ 75,-**
Asschokbrekers			
1.82.2.0003.00		Asschokbrekers SX (set voor 1 as)	**€ 165,-**
1.82.2.0007.00		Asschokbrekers SX, 3500 kg (set voor 1 as)	**€ 175,-**
Lier en spanbanden			
1.84.1.0002.00		Lier met liersteun MSX	**€ 265,-**
1.73.2.8901.00		Spanbandenset t.b.v. vastzetten voertuig (Easyfix)	**€ 145,-**
Steunpoten			
1.83.2.0002.00.2		Uitzetpoten SX/Carax (per set)	**€ 240,-**
Verlichting			
1.87.1.0001.00		Contourverlichting LED (per set)	**€ 85,-**

Reservewiel

Asschokbrekers

Lier met steun

Spanbanden Easyfix

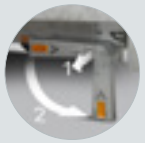

Steunpoten

Contourverlichting LED

Anssems **MSX-Basic**

Artikelnummer	Type	Bakafmeting (cm)	Laad-vermogen	Aantal assen	Geremd	Prijs
1.02.1.0901.00	MSX 2700 Basic	405x200	2180 kg	2	v	**€ 4.100,-**

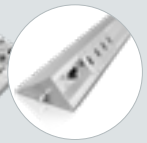

Wielstop met bindmogelijkheden

Anssems **MSX-Basic** accessoires

Artikelnummer	Afmeting (cm)	Omschrijving	Prijs
Opzetborden			
1.75.2.4101.03	405x200x36	Aluminium	**€ 1.080,-**
Wielstops met bindmogelijkheden			
1.72.1.4102.00	200	Aluminium	**€ 130,-**
Reservewielen			
1.80.1.1201.00	185/60R12		**€ 315,-**
1.81.1.0002.00		Reservewielsteun large	**€ 75,-**
Asschokbrekers			
1.82.2.0003.00		Asschokbrekers SX (set voor 1 as)	**€ 165,-**
Lier en spanbanden			
1.84.1.0002.00		Lier met liersteun MSX	**€ 265,-**
Steunpoten			
1.83.2.0002.00.2		Uitzetpoten SX/Carax (per set)	**€ 240,-**
Verlichting			
1.87.1.0001.00		Contourverlichting LED (per set)	**€ 85,-**

Reservewiel

Asschokbrekers

Lier met steun

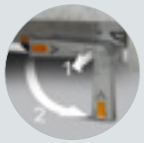

Steunpoten

Contourverlichting LED

Opzetborden

Hulco **CARAX**

Artikelnummer	Type	Bakafmeting (cm)	Laad-vermogen	Aantal assen	Geremd	Prijs
1.47.1.3001.00	Carax-2 3000	440x207	2310 kg	2	v	**€ 5.400,-**
1.47.1.3002.00	Carax-2 3000	540x207	2250 kg	2	v	**€ 5.800,-**
1.47.1.3501.00	Carax-2 3500	440x207	2765 kg	2	v	**€ 6.300,-**
1.47.1.3502.00	Carax-2 3500	540x207	2705 kg	2	v	**€ 6.750,-**

Hulco **CARAX**

Artikelnummer	Type	Bakafmeting (cm)	Laad-vermogen	Aantal assen	Geremd	Prijs
1.48.1.3501.00	Carax-3 3500	440x207	2715 kg	3	v	**€ 6.600,-**
1.48.1.3502.00	Carax-3 3500	540x207	2655 kg	3	v	**€ 7.000,-**

Hulco **CARAX** accessoires

Artikelnummer	Afmeting (cm)	Omschrijving	Prijs
Asschokbrekers			
1.82.2.0001.00		Asschokbrekers Carax-2 3000/Carax-3 3500 (set voor 1 as)	**€ 165,-**
1.82.2.0009.00		Asschokbrekers Carax-2 3500 (set voor 1as)	**€ 180,-**
Steunpoten			
1.83.2.0002.00.2		Uitzetpoten SX/Carax (per set)	**€ 240,-**
Lier			
1.84.1.0002.00		Lier met liersteun	**€ 265,-**
Reservewielen			
1.80.1.1305.00	195/50R13		**€ 315,-**
1.81.1.0002.00		Reservewielsteun large	**€ 75,-**
Wielstop met bindmogelijkheden			
1.72.1.4202.00		Carax wielstop 207 cm (per stuk)	**€ 135,-**
Neuswiel			
2.39.0.9016.00		Montageset kantelbaar neuswiel (AMT / Carax)	**€ 95,-**

Asschokbrekers

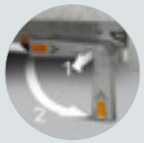
Steunpoten

Lier met steun

Reservewiel

Wielstop

Kantelbaar neuswiel

Anssems **AMT**

Artikelnummer	Type	Bakafmeting (cm)	Laad-vermogen	Aantal assen	Geremd	Prijs
1.20.1.0501.00	AMT 1200	340x170x18	850 kg	1	v	**€ 2.870,-**

Anssems **AMT**

Artikelnummer	Type	Bakafmeting (cm)	Laad-vermogen	Aantal assen	Geremd	Prijs
1.20.1.0101.00	AMT 1500	340x170x18	1125 kg	2	v	**€ 3.450,-**
1.20.1.0305.00	AMT 2500	340x180x18	2100 kg	2	v	**€ 4.000,-**
1.20.1.0302.00	AMT 2500	407x180x18	2050 kg	2	v	**€ 4.250,-**
1.20.1.0303.00	AMT 2500	440x190x18	2000 kg	2	v	**€ 4.650,-**
1.20.1.0404.00	AMT 3000	507x200x18	2450 kg	2	v	**€ 5.350,-**

Anssems **AMT** accessoires

Artikelnummer	Afmeting (cm)	Omschrijving	Prijs
Wielstops met bindmogelijkheid			
1.72.1.3502.00	170	Aluminium	**€ 105,-**
1.72.1.3702.00	180	Aluminium	**€ 110,-**
1.72.1.3902.00	190	Aluminium	**€ 115,-**
1.72.1.4102.00	200	Aluminium	**€ 130,-**
Loofrekken			
1.74.2.3501.07	340x170x70	Gegalvaniseerd staal	**€ 1.080,-**
1.74.2.3502.07	340x180x70	Gegalvaniseerd staal	**€ 1.110,-**
1.74.2.4102.07	407x180x70	Gegalvaniseerd staal	**€ 1.170,-**
Reservewielen			
1.80.1.1302.00	185/70R13	t.b.v. 1200/2500 kg	**€ 140,-**
1.80.1.1301.00	145/80R13	t.b.v. 1500 kg	**€ 100,-**
1.80.1.1201.00	185/60R12	t.b.v. 3000 kg	**€ 315,-**
1.81.1.0002.00		Reservewielsteun large	**€ 75,-**
Asschokbrekers			
1.82.2.0001.00		Asschokbrekers GT/AMT (set voor 1 as)	**€ 165,-**
1.82.2.0002.00		Asschokbrekers t.b.v. AMT 1500 (set voor 1 as)	**€ 165,-**
Bindmogelijkheden			
1.73.2.8901.00		Spanbandenset t.b.v. vastzetten voertuig	**€ 145,-**
2.39.0.9004.00		Bindogen M8 (10x)	**€ 30,-**
Neuswiel			
2.39.0.9016.00		Montageset kantelbaar neuswiel (AMT / Carax)	**€ 95,-**

Wielstop met bindmogelijkheden

Loofrekken

Reservewiel

Asschokbrekers

Bindogen M8

Anssems **AMT-ECO**

Artikelnummer	Type	Bakafmeting (cm)	Laad-vermogen	Aantal assen	Geremd	Prijs
1.20.1.0505.01	AMT 1300 ECO	340x180x18	1045 kg	1	v	**€ 2.350,-**
1.20.1.0506.01	AMT 1300 ECO	400x188x18	1030 kg	1	v	**€ 2.450,-**

Anssems **AMT-ECO**

Artikelnummer	Type	Bakafmeting (cm)	Laad-vermogen	Aantal assen	Geremd	Prijs
1.20.1.0106.01	AMT 1500 ECO	400x188x18	1190 kg	2	v	**€ 2.950,-**
1.20.1.0206.01	AMT 2000 ECO	400x188x18	1665 kg	2	v	**€ 3.150,-**

Anssems **AMT-ECO** accessoires

Artikelnummer	Afmeting (cm)	Omschrijving	Prijs
Wielstops met bindmogelijkheid			
1.72.1.3702.00	180	Aluminium	**€ 110,-**
1.72.1.3801.00	188	Aluminium	**€ 115,-**
Reservewielen			
1.80.1.1302.00	185/70R13	t.b.v. AMT 1300 ECO	**€ 140,-**
1.80.1.1301.00	145/80R13	t.b.v. AMT 1500 ECO	**€ 100,-**
1.80.1.1304.00	155/80R13	t.b.v. AMT 2000 ECO	**€ 115,-**
1.81.1.0003.00		Reservewielsteun t.b.v. AMT-ECO	**€ 65,-**
Asschokbrekers			
1.82.2.0001.00		Asschokbrekers GT/AMT (set voor 1 as)	**€ 165,-**
1.82.2.0002.00		Asschokbrekers t.b.v. AMT 1500 (set voor 1 as)	**€ 165,-**
Lier en spanbanden			
1.84.1.0002.00		Lier met steun AMT-ECO	**€ 265,-**
1.73.2.8901.00		Spanbandenset (Easyfix) t.b.v. vastzetten voertuig	**€ 145,-**
Bindmogelijkheden			
2.39.0.9004.00		Bindogen M8 (10x)	**€ 30,-**

Wielstop met bindmogelijkheden

Reservewiel

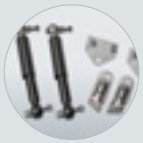

Asschokbrekers

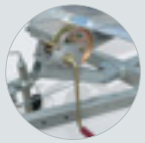

Lier met -steun

Spanbandenset

Anssems **KSX**

Artikelnummer	Type	Bakafmeting (cm)	Laad-vermogen	Aantal assen	Geremd	Prijs
1.03.1.0401.00	KSX 2500 E	305x178x30	1755 kg	2	v	**€ 6.400,-**
1.03.1.0401.01	KSX 2500 H	305x178x30	1810 kg	2	v	**€ 5.550,-**
1.03.1.0701.00	KSX 3000 E	305x178x30	2230 kg	2	v	**€ 6.900,-**
1.03.1.0801.00	KSX 3500 E	305x178x30	2680 kg	2	v	**€ 8.000,-**

***E**= elektrische bediening **H**= handbediening*

Anssems **KSX** accessoires

Artikelnummer	Afmeting (cm)	Omschrijving	Prijs
Huiven			
1.60.1.3104.15	305x178x150	Kleur antraciet*	**€ 1.340,-**
1.60.1.3104.18	305x178x180	Kleur antraciet*	**€ 1.480,-**
Vlakzeilen			
1.61.1.3104.00	305x178	Kleur antraciet*	**€ 380,-**

**Diverse andere kleuren zijn leverbaar tegen een meerprijs van € 125,-*

Anssems **KSX** accessoires

Artikelnummer	Afmeting (cm)	Omschrijving	Prijs
Voorrekken			
1.65.1.3602.00	178x80	Gegalvaniseerd staal	**€ 165,-**
Rijplaten			
1.70.2.2601.00	250x30x6,5	Aluminium (per set)	**€ 900,-**
1.71.2.2601.00	250x30x7,5	Staal (per set)	**€ 575,-**
Loofrekken			
1.74.2.3104.07	305x178x70	Met kiepfunctie (gegalvaniseerd staal)	**€ 1.045,-**
Opzetborden			
1.75.2.3104.03	305x178x35	Aluminium	**€ 915,-**
1.75.2.3104.07	305x178x70	Aluminium	**€ 1.515,-**
Reservewielen			
1.80.1.1201.00	185/60R12	t.b.v. KSX 3000/3500	**€ 315,-**
1.80.1.1302.00	185/70R13	t.b.v. KSX 2500	**€ 140,-**
1.81.1.0002.00		Reservewielsteun large	**€ 75,-**
Asschokbrekers			
1.82.2.0003.00		Asschokbrekers SX (set voor 1 as)	**€ 165,-**
1.82.2.0007.00		Asschokbrekers SX, 3500 kg (set voor 1 as)	**€ 175,-**
Steunpoten			
1.83.2.0002.00.2		Uitzetpoten SX/Carax (per set)	**€ 240,-**
Bindmogelijkheden			
2.39.0.9004.00		Bindogen M8 (10x)	**€ 30,-**
2.39.0.9008.00		Nethaken M8 - Set 32 stuks (voor KSX)	**€ 70,-**

Huif

Vlakzeil

Loofrekken

Opzetborden

Asschokbrekers

Steunpoten

Anssems **KLT**

Artikelnummer	Type	Bakafmeting (cm)	Laad-vermogen	Aantal assen	Geremd	Prijs
1.31.1.0805.00	KLTB 1350	251x150x30	1050 kg	1	v	**€ 2.750,-**

Anssems **KLT**

Artikelnummer	Type	Bakafmeting (cm)	Laad-vermogen	Aantal assen	Geremd	Prijs
1.31.1.0906.00	KLTT 1350	305x150x30	990 kg	2	v	**€ 3.225,-**
1.31.1.1106.00	KLTT 2000	305x150x30	1620 kg	2	v	**€ 3.450,-**

Anssems **KLT** accessoires

Artikelnummer	Afmeting (cm)	Omschrijving	Prijs
Vlakzeilen			
1.61.1.2603.00	251x150	Kleur antraciet*	**€ 200,-**
1.61.1.3405.00	305x150	Kleur antraciet*	**€ 230,-**
**Diverse andere kleuren zijn leverbaar tegen een meerprijs van € 125,-*			
Voorrekken			
1.65.1.3103.00	150	Gegalvaniseerd staal	**€ 75,-**
Opzetborden			
1.75.2.2603.03	251x150x30	Aluminium	**€ 705,-**
1.75.2.3105.03	305x150x30	Aluminium	**€ 745,-**
Reservewielen			
1.80.1.1301.00	145/80R13	t.b.v. KLTT 1350	**€ 100,-**
1.80.1.1304.00	155/80R13	t.b.v. KLTT 2000	**€ 115,-**
1.80.1.1302.00	185/70R13	t.b.v. KLTB 1350	**€ 140,-**
1.81.1.0004.00		Reservewielsteun small PLT/KLT	**€ 65,-**
Asschokbrekers			
1.82.2.0011.00		Asschokbrekers t.b.v. KLTB 1350/KLTT 2000 (set voor 1 as)	**€ 165,-**
1.82.2.0012.00		Asschokbrekers t.b.v. KLTT 1350 (set voor 1 as)	**€ 165,-**
Bindmogelijkheden			
2.39.0.9007.00		Nethaken M8 - Set 24 stuks (voor PLT/KLT)	**€ 55,-**

Vlakzeil

Stalen voorrek

Opzetborden

Reservewiel

Asschokbrekers

Nethaken

Anssems GT-HT

Artikelnummer	Type	Bakafmeting (cm)	Laad-vermogen	Aantal assen	Geremd	Prijs
1.10.1.0101.02	GT-HT 500	151x101x48	361 kg	1	x	**€ 1.400,-**
1.10.1.0102.02	GT-HT 500	181x101x48	352 kg	1	x	**€ 1.550,-**
1.10.1.0203.02	GT-HT 750	201x101x48	594 kg	1	x	**€ 1.650,-**
1.10.1.0204.02	GT-HT 750	211x126x48	568 kg	1	x	**€ 1.820,-**
1.10.1.0205.02	GT-HT 750	251x126x48	552 kg	1	x	**€ 1.920,-**
1.10.1.0404.02	GTB-HT 750	211x126x48	553 kg	1	v	**€ 2.240,-**
1.10.1.0505.02	GTB-HT 1200	251x126x48	957 kg	1	v	**€ 2.500,-**

Anssems GT-VT1

Artikelnummer	Type	Bakafmeting (cm)	Laad-vermogen	Aantal assen	Geremd	Prijs
1.10.1.0102.03	GT-VT1 500	181x101x83	312 kg	1	x	**€ 2.160,-**
1.10.1.0203.03	GT-VT1 750	201x101x83	552 kg	1	x	**€ 2.400,-**
1.10.1.0404.03	GTB-VT1 750	211x126x83	510 kg	1	v	**€ 2.930,-**
1.10.1.0505.03	GTB-VT1 1200	251x126x83	910 kg	1	v	**€ 3.300,-**

Anssems GT-HT/VT1 accessoires

Artikelnummer	Afmeting (cm)	Omschrijving	Prijs
Reservewielen			
1.80.1.1301.00	145/80R13	t.b.v. 500 en 750 kg modellen	**€ 100,-**
1.80.1.1302.00	185/70R13	t.b.v. 1200 kg modellen	**€ 140,-**
1.81.1.0001.00		Reservewielsteun small	**€ 65,-**
1.81.2.0001.00		Reservewielbeugels tvb. 145/R13	**€ 25,-**
1.81.2.0002.00		Reservewielbeugels tvb. 185/70R13	**€ 25,-**
Asschokbrekers			
1.82.2.0001.00		Asschokbrekers t.b.v. GT/AMT (set voor 1 as)	**€ 165,-**
1.82.2.0002.00		Asschokbrekers t.b.v. 750 geremd (set voor 1 as)	**€ 165,-**
Steunpoten			
1.83.2.0001.00		Steunpoten met klem t.b.v. GTB 750 HT/VT1 (per set)	**€ 100,-**
Bindmogelijkheden			
2.39.0.9004.00		Bindogen M8 (10x)	**€ 30,-**

Reservewiel

Reservewielsteun

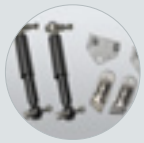
Asschokbrekers

Steunpoten

Bindogen

Nethaken

Anssems **GT-VT2**

Artikelnummer	Type	Bakafmeting (cm)	Laad-vermogen	Aantal assen	Geremd	Prijs
1.10.1.0404.04	GTB 750 VT2	211x126x118	482 kg	1	v	**€ 3.350,-**
1.10.1.0505.04	GTB 1200 VT2	251x126x118	879 kg	1	v	**€ 3.750,-**
1.10.1.0606.04	GTT 1500 VT2	301x126x118	1110 kg	2	v	**€ 4.500,-**

Anssems **GT-VT3**

Artikelnummer	Type	Bakafmeting (cm)	Laad-vermogen	Aantal assen	Geremd	Prijs
1.10.1.0505.05	GTB 1200 VT3	251x126x153	859 kg	1	v	**€ 4.160,-**
1.10.1.0807.05	GTT 2500 VT3	301x151x153	1925 kg	2	v	**€ 5.850,-**

Anssems **GT-VT4**

Artikelnummer	Type	Bakafmeting (cm)	Laad-vermogen	Aantal assen	Geremd	Prijs
1.10.1.0807.06	GTT 2500 VT4	301x151x188	1900 kg	2	v	**€ 6.450,-**

Anssems **GT-VT2 / VT3 / VT4** accessoires

Artikelnummer	Afmeting (cm)	Omschrijving	Prijs
Reservewielen			
1.80.1.1301.00	145/80R13	t.b.v. 750 en 1500 kg	**€ 100,-**
1.80.1.1302.00	185/70R13	t.b.v. 1200 en 2500 kg	**€ 140,-**
1.81.1.0001.00		Reservewielsteun small	**€ 65,-**
1.81.2.0001.00		Reservewielbeugel t.b.v. 145/R13, 155/80R13	**€ 25,-**
1.81.2.0002.00		Reservewielbeugel t.b.v. 185/70R13	**€ 25,-**
Asschokbrekers			
1.82.2.0001.00		Asschokbrekers GT/AMT (set voor 1 as)	**€ 165,-**
1.82.2.0002.00		Asschokbrekers GTB 750 en GTT 1500 geremd (set voor 1 as)	**€ 165,-**
Bindmogelijkheden			
2.39.0.9004.00		Bindogen M8 (10x)	**€ 30,-**

Asschokbrekers

Reservewiel en -steun

Bindogen voor in bindrail

Nethaken

Hulco **Terrax**

Artikelnummer	Type	Bakafmeting (cm)	Klep-lengte	Laad-vermogen	Aantal assen	Geremd	Prijs
1.44.1.3001.00	Terrax-2 3000	294x150x27	100	2350 kg	2	v	**€ 5.050,-**
1.44.1.3001.01	Terrax-2 3000 LK	294x150x27	150	2315 kg	2	v	**€ 5.300,-**
1.44.1.3501.00	Terrax-2 3500	294x150x27	150	2770 kg	2	v	**€ 6.100,-**
1.44.1.3002.00	Terrax-2 3000	394x180x27	100	2215 kg	2	v	**€ 5.800,-**
1.44.1.3002.01	Terrax-2 3000 LK	394x180x27	150	2175 kg	2	v	**€ 6.100,-**
1.44.1.3502.00	Terrax-2 3500	394x180x27	150	2625 kg	2	v	**€ 6.700,-**

Hulco **Terrax**

Artikelnummer	Type	Bakafmeting (cm)	Klep-lengte	Laad-vermogen	Aantal assen	Geremd	Prijs
1.45.1.3502.00	Terrax-3 3500	394x180x27	100	2595 kg	3	v	**€ 7.300,-**
1.45.1.3502.01	Terrax-3 3500 LK	394x180x27	150	2555 kg	3	v	**€ 7.600,-**

Loofrekken

Reservewiel en -steun

Hulco **Terrax** accessoires

Artikelnummer	Afmeting (cm)	Omschrijving	Prijs
Loofrekken			
1.74.2.3001.07	294x150x70	Gegalvaniseerd staal	**€ 785,-**
1.74.2.4001.07	394x180x70	Gegalvaniseerd staal	**€ 990,-**
Reservewielen			
1.80.1.1201.00	185/60R12		**€ 315,-**
1.81.1.0002.00		Reservewielsteun large	**€ 75,-**
Wielstops met bindmogelijkheid			
1.72.1.3102.00	150	Aluminium	**€ 100,-**
1.72.1.3702.00	180	Aluminium	**€ 110,-**
Voorrekken			
1.65.1.3501.00	150x(H)80	Gegalvaniseerd staal	**€ 150,-**
1.65.1.4103.00	180x(H)80	Gegalvaniseerd staal	**€ 175,-**
Asschokbrekers			
1.82.2.0005.00		Asschokbrekers (per set) 1500 kg - voor as 1	**€ 165,-**
1.82.2.0006.00		Asschokbrekers (per set) 1500 kg - voor as 2 *óf* 3	**€ 165,-**
1.82.2.0008.00		Asschokbrekers (per set) 1800 kg - voor as 1	**€ 180,-**
1.82.2.0009.00		Asschokbrekers (per set) 1800 kg - voor as 2	**€ 180,-**
Voorkalfverhogers			
1.84.2.0003.00	150 (hoogte 8)	Gegalvaniseerd staal	**€ 100,-**
1.84.2.0004.00	180 (hoogte 8)	Gegalvaniseerd staal	**€ 105,-**
Koppelingsverhogers			
1.84.2.0002.00	Hoogte 5	Gegalvaniseerd staal	**€ 75,-**
1.84.2.0001.00	Hoogte 10	Gegalvaniseerd staal	**€ 85,-**
Lier			
1.84.1.0001.00		Lier met liersteun	**€ 365,-**
Gasveer voor klephoogte 150 cm			
1.69.1.0101.00		Gasveer voor Terrax klep 150cm	**€ 115,-**

Wielstop

Voorrek

Asschokbrekers

Voorkalfverhoger

Koppelingverhoger

Lier met liersteun

Hulco **Terrax-Basic**

Artikelnummer	Type	Bakafmeting (cm)	Klep-hoogte	Laad-vermogen	Aantal assen	Geremd	Prijs
1.46.1.1501.02	Terrax-1 1500 Basic	294x150x27	100	1060 kg	1	v	**€ 3.250,-**
1.46.1.1801.02	Terrax-1 1800 Basic	294x150x27	100	1340 kg	1	v	**€ 3.700,-**

Hulco **Terrax-Basic**

Artikelnummer	Type	Bakafmeting (cm)	Klep-hoogte	Laad-vermogen	Aantal assen	Geremd	Prijs
1.44.1.2601.02	Terrax-2 2600 Basic	294x150x27	100	2055 kg	2	v	**€ 4.150,-**

Loofrekken

Reservewiel en -steun

Hulco **Terrax-Basic** accessoires

Artikelnummer	Afmeting (cm)	Omschrijving	Prijs
Loofrekken			
1.74.2.3001.07	294x150x70	Gegalvaniseerd staal	**€ 785,-**
Reservewielen			
1.80.1.1201.00	185/60R12		**€ 315,-**
1.81.1.0002.00		Reservewielsteun large	**€ 75,-**
Wielstops met bindmogelijkheid			
1.72.1.3102.00	150	Aluminium	**€ 100,-**
Voorrekken			
1.65.1.3501.00		Gegalvaniseerd staal	**€ 150,-**
Asschokbrekers			
1.82.2.0005.00		Asschokbrekers 1500 kg - voor as 1	**€ 165,-**
1.82.2.0006.00		Asschokbrekers 1500 kg - voor as 2	**€ 165,-**
1.82.2.0008.00		Asschokbrekers 1800 kg - voor as 1	**€ 180,-**
Voorkalfverhogers			
1.84.2.0003.00	150 (hoogte 8)	Gegalvaniseerd staal	**€ 100,-**
Koppelingsverhogers			
1.84.2.0002.00	Hoogte 5	Gegalvaniseerd staal	**€ 75,-**
1.84.2.0001.00	Hoogte 10	Gegalvaniseerd staal	**€ 85,-**

Wielstop

Voorrek

Asschokbrekers

Voorkalfverhoger

Koppelingverhoger

Anssems **PTH Privaro**

Artikelnummer	Type	Bakafmeting (cm)	Kleur	Aantal assen	Geremd	Prijs
1.30.1.0502.02.003	PTH 2000 Privaro	311x166x236	Zwart M	2	v	Prijs op aanvraag

Anssems **PTH Excelente**

Artikelnummer	Type	Bakafmeting (cm)	Kleur	Aantal assen	Geremd	Prijs
1.30.1.0502.01.005	PTH 2000 Excelente	311x166x236	Wit	2	v	Prijs op aanvraag
1.30.1.0502.01.003	PTH 2000 Excelente	311x166x236	Zwart M	2	v	Prijs op aanvraag

Anssems **PTH Ganador**

Artikelnummer	Type	Bakafmeting (cm)	Kleur	Aantal assen	Geremd	Prijs
1.30.1.0602.00.003	PTH 2300 Ganador	311x166x236	Zwart M	2	v	Prijs op aanvraag

Kleuren: M= metalic

PTH Asschokbrekers

Anssems **PTH** accessoires

Artikelnummer	Afmeting (cm)	Omschrijving	Prijs
Asschokbrekers			
1.82.2.0010.00		Asschokbrekers voor PTH (set voor 1 as) *	**€ 135,-**
** standaard bij Ganador*			
Aluminium velgen			
1.80.2.1401.00	195/70R14	Set van 4 velgen	**€ 915,-**
Hengstenrek			
1.85.1.0001.00	123x73		**€ 525,-**
Veulenrek			
1.85.1.0002.00	142x68		**€ 645,-**
Sluitsysteem			
1.62.1.0001.34		Automatisch oprollend achterzeil **	**€ 265,-**
1.62.1.0002.34		Automatisch oprollend achtergaas *	**€ 330,-**
*** standaard bij Excelente en Privaro * standaard bij Ganador*			
Reservewielen			
1.80.1.1304.00	155/80R13	t.b.v. Privaro	**€ 115,-**
1.80.1.1302.00	185/70R13	t.b.v. Excelente	**€ 140,-**
1.80.1.1402.00	195/70R14	t.b.v. Ganador	**€ 185,-**
1.80.1.1403.00	195/70R14	Aluminium velg voor Excelente en Ganador	**€ 375,-**
1.81.2.0003.00		Reservewielbeugels t.b.v. PTH	**€ 25,-**

PTH Automatisch oprollend achterzeil

PTH Automatisch oprollend achtergaas

PTH Veulenrek

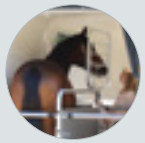

PTH Hengstenrek

PTH Aluminium velgen

PTH Reservewiel

Anssems **PTS**

Artikelnummer	Type	Lunch / vergaderruimte (cm)	Magazijn (cm)	Kleur Dak / Wanden	Aantal assen	Geremd	Prijs
1.30.1.2221.30.202	PTS 1400	292x188x211	98x188x211	Grijs / Wit	1	v	**€ 9.975,-**

Anssems **PTS** accessoires

Artikelnummer	Afmeting (cm)	Omschrijving	Prijs
Asschokbrekers			
1.82.2.0003.00		Asschokbrekers SX (set voor 1 as)	**€ 165,-**
Reservewielen			
1.80.1.1201.00	185/60R12		**€ 315,-**
1.81.1.0002.00		Reservewielsteun large	**€ 75,-**

Asschokbrekers

Reservewiel

Reservewielsteun

Notities

ALTIJD EEN TRANSPORTOPLOSSING MET ANSSEMS EN HULCO

De Anssems-Groep heeft een compleet aanbod aan transportoplossingen met de merken Anssems en Hulco. De aanhangwagens onderscheiden zich al sinds 1977 door betrouwbaarheid en duurzaamheid. De royale standaard-uitrusting zorgt voor optimaal gebruikerscomfort. Anssems en Hulco zijn hierdoor toonaangevend op de Europese markt.

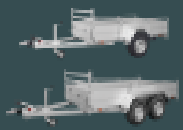

A Bakwagens **BSX**

A Bakwagens **GT-O**

A Bakwagens **GT-R**

A Plateauwagens **ASX**
(met rijplaten)

A Plateauwagens **PSX**

H Plateauwagens **MEDAX**

A Plateauwagens **PLT**

H Multitransporters **CARAX**

A Multitransporters
MSX-Basic / MSX

A Autotransporters **AMT**

A Autotransporters **AMT-ECO**

A Kippers **KSX**
(drie-zijdig)

A Kippers **KLT**
(achterwaarts)

A Bagagewagens **GT-HT/VT1**

A Gesloten wagens
GT-VT2/VT3/VT4

H Machinetransporters
TERRAX

H Machinetransporters
TERRAX-Basic

A Paardentrailers **PTH**

A Schaftwagens **PTS**

Keuze uit vele accessoires

www.anssems.eu
www.hulco.eu

Alle prijzen zijn vermeld in Euro en zijn exclusief BTW. Levering- en betalingsvoorwaarden worden u op aanvraag toegestuurd. Accessoires worden los geleverd, inclusief bevestigingsmaterialen. Prijs-, model-, en constructiewijzigingen, als ook druk- en zetfouten voorbehouden.

Anssems

HULCO TRAILERS

De Anssems-Groep:

Anssems Aanhangwagens B.V.
Ericssonstraat 50
NL-5121 ML Rijen

Anssems Anhänger GmbH
Londoner Straße 15
D-48455 Bad Bentheim-Gildehaus

Anssems Remorques Sarl
Rue Pierre Brossolette
FR-58600 Garchizy

Hulco Trailers GmbH
Wiener Straße 34
D-48455 Bad Bentheim-Gildehaus